№:WTS2015-11405-4

检 验 报 告

TEST REPORT

产品名称:
NAME OF SAMPLE　空气净化器

受检单位:
CLIENT　广东松下环境系统有限公司

检验类别:
CLASSIFICATION OF TEST　委托检验

威凯检测技术有限公司
Vkan Certification & Testing Co.,Ltd.

检 验 报 告

产品名称	空气净化器	商　　标	/
型号规格	F-PXJ35C 220V～ 50Hz	样品等级	/
生产单位	广东松下环境系统有限公司	委托单位	广东松下环境系统有限公司
地　　址	广东省佛山市顺德高新科技区（容桂）朝桂南路 2 号	地　　址	广东省佛山市顺德高新科技区（容桂）朝桂南路 2 号
样品数量	共 1 台	抽样人员	—
样品识别	1-1	抽样地点	—
接样方式	自送	抽样方式	—
检验类别	委托检验	抽样日期	—
接样日期	2015-12-02	完成日期	2015-12-02
检验依据	GB/T 18801-2015 GB/T 4214.1-2000 委托方技术条件	检验项目	噪声

检验结论

根据委托方的要求，依据标准 GB/T 18801-2015《空气净化器》、GB/T 4214.1-2000《声学 家用电器及类似用途器具噪声测试方法 第 1 部分：通用要求》和委托方技术条件对样品进行噪声项目，检验结果见第 6 页。

（以下空白）

检验单位盖章

签发日期：2015 年 12 月 31 日

批　　准：	审　　核：车汉生	主　　检：吴源伟
签　　名：	签　　名：	签　　名：

样品描述及说明

型号描述	差异说明
主检型号 F-PXJ35C 220V～ 50Hz 样品尺寸：0.300m×0.189m×0.520m	外观颜色、有 Nanoe unit 功能、有异味感应器
覆盖型号 F-PXF35C 220V～ 50Hz 样品尺寸：0.300m×0.189m×0.520m	外观颜色、有 Nanoe unit 功能、有异味感应器
覆盖型号 F-JXH35C 220V～ 50Hz 样品尺寸：0.300m×0.189m×0.520m	外观颜色、有 Nanoe unit 功能、无异味感应器
覆盖型号 F-PDJ35C 220V～ 50Hz 样品尺寸：0.300m×0.189m×0.520m	外观颜色、无 Nanoe unit 功能、有异味感应器
覆盖型号 F-PDF35C 220V～ 50Hz 样品尺寸：0.300m×0.189m×0.520m	外观颜色、无 Nanoe unit 功能、有异味感应器
覆盖型号 F-JDH35C 220V～ 50Hz 样品尺寸：0.300m×0.189m×0.520m	外观颜色、无 Nanoe unit 功能、无异味感应器

主检型号样机与覆盖型号样机除以上不同外，其它整机主体结构、零部件、功能、材料、电气性均相同。

图 1 F-PXJ35C 外观

图 2 F-PXJ35C 铭牌

图 3 F-PXF35C 外观

图 4 F-PXF35C 铭牌

样品描述及说明

图 5 F-JXH35C 外观

Panasonic	
空气净化器	
型号	F-JXH35C
额定电压/频率	220V～ 50Hz
消耗功率	21W
制造公司	广东松下环境系统有限公司 中国广东省佛山市顺德高新区 (容桂)朝桂南路2号
原产地	中国
制造编号	
制造年度	2012年

图 6 F-JXH35C 铭牌

图 7 F-PDJ35C 外观

Panasonic	
空气净化器	
型号	F-PDJ35C
额定电压/频率	220V～ 50Hz
消耗功率	19W
制造公司	广东松下环境系统有限公司 中国广东省佛山市顺德高新区 (容桂)朝桂南路2号
原产地	中国
制造编号	00013
制造年度	2013年

图 8 F-PDJ35C 铭牌

图 9 F-PDF35C 外观

Panasonic	
空气净化器	
型号	F-PDF35C
额定电压/频率	220V～ 50Hz
消耗功率	19W
制造公司	广东松下环境系统有限公司 中国广东省佛山市顺德高新区 (容桂)朝桂南路2号
原产地	中国
制造编号	
制造年度	2010年

图 10 F-PDF35C 铭牌

样品描述及说明	 图 11 F-JDH35C 外观 Panasonic 空气净化器 型号 F-JDH35C 额定电压/频率 220V～ 50Hz 消耗功率 19W 制造公司 广东松下环境系统有限公司 中国广东省佛山市顺德高新区(容桂)胡桂南路2号 原产地 中国 制造编号 制造年度 2012年 图 12 F-JDH35C 铭牌
偏离标准方法的说明	—
备注	委托方技术条件： 只开净化功能，测量样品在“急速”档状态下的噪声声功率级。

检验项目	检验要求	工作状态	检验结果	
			平均声压级 dB(A)	声功率级 dB(A)
噪声	1. 依据标准 GB/T 18801-2015 和 GB/T 4214.1-2000 规定的方法测量样品的声功率级。 2. 测量环境：半消声室 背景噪声：16.5dB(A) 环境温度：20.6℃ 环境湿度：59.1%RH 3. 工作电源：220V～ 50Hz 4. 测量示意图 测试包络面：半球包络面 测试半径：r=2m 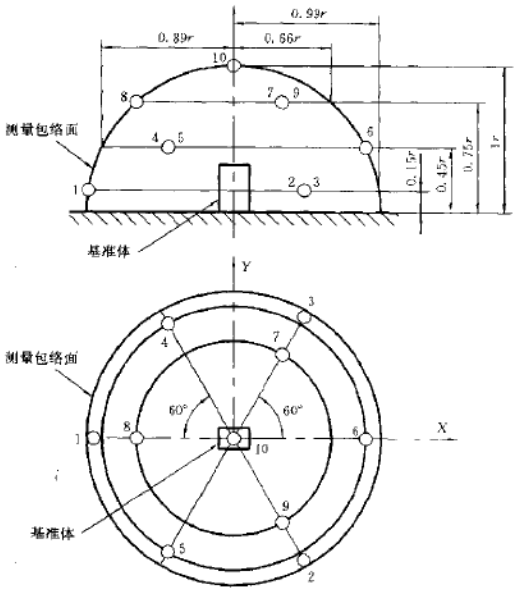 	急速	44.1	58.1

注 意 事 项
Important

1. 报告无检验单位印章无效；

   The test report is invalid without the official stamp of CVC;

2. 未经本机构书面同意，不得部分地复制本报告；

   Any photocopies or part photocopies of the test report are forbidden without the written permission from CVC;

3. 报告无主检、审核、批准人签名无效；

   The test report is invalid without the signatures of Approval and Reviewer;

4. 报告涂改无效；

   The test report is invalid if altered;

5. 对检验报告若有异议，请于收到报告之日起十五天内向检验单位提出；

   Objections to the test report must be submitted to CVC within 15 days;

6. 一般情况，委托检验结果仅对所检验样品有效；

   Generally, commission test is responsible for the tested samples only;

7. “P”表示“合格或通过”，“F”表示“不合格或不通过”，“N”或“—”表示“不适用”，“ / ”表示“未检验”。

   “P” means “pass” , “F” means “fail”, “N” or “—” means “not applicable” and “ / ”means “not test”.

地　　址：中国　广州市科学城开泰大道天泰一路 3 号
Address: No.3, Tiantaiyi Road, Kaitai Avenue, Science City, Guangzhou, China
电　　话(Tel)：020 32293888
传　　真(Fax)：020 32293889
邮政编码(Post Code)：510663
E-mail: office@cvc.org.cn
http://www.cvc.org.cn