MC-CA293_V01Z9G50R 封面.pdf 2012-5-9 10:33:22

Panasonic

使用说明书

真空吸尘器(家用型)

符合国家标准：GB4706.1-2005 GB4706.7-2004
GB4343.1-2009 GB17625.1-2003
符合企业标准：Q/PHAH-VCBU 001-2009

型号 MC-CG323
MC-CG321

目次 页码

- 保修证 附1
- **安全注意事项** **2**
- A 各部位名称 3
- B 吸尘器的组装方法 3
- C 吸尘器的使用方法 4
- D 维护保养 4
- E 故障的判断 5
- 规格 ..... 封底

内含保修证

妥善使用，有效节电

本产品有一根电源线，如有损伤，为了避免危险，必须由制造商、其认定维修店或类似部门的专业人员更换。

衷心感谢您购买本公司的真空吸尘器。
使用产品前请详细阅读本使用说明书，以便正确操作，延长使用寿命。
特别是在使用前请务必仔细阅读【**安全注意事项**】(**第2页**)。
阅读后，请妥善保管本说明书，以便随时查阅。

V01ZEH00R
S0612-0
发行：2012年6月
中国印刷

MC-CA293_V01Z9G50R 附1.pdf 2012-5-9 13:17:33

Panasonic

保修证

保修条款

有关保修期内Panasonic商品的保修(无偿修理)，从购入之日起开始实施。

1. 保修期内的商品只可在Panasonic认定服务店进行保修；保修时，请出示本保修证及购机发票。以下两点需特别注意：
   a. 本保修证遗失后不再补发，请妥善保管；
   b. 本保修证仅限于中华人民共和国国内有效(香港、澳门、台湾三地区暂不可使用)。
2. 自购入之日起在以下期间内，在正常使用中发生故障的情况下进行保修。

a. 整机	[	2	]	年内无偿；
b. 主要部件	[	电机	]	3年内无偿；
c. 附件	[	纸袋	]	有偿提供。

3. 属下列情况之一者，即使在保修期内，也不能以保修对待，但是可以实行收费修理：
   a. 未按商品使用说明书要求使用、维护、保管而造成损坏的；
   b. 因不正确操作、电源不正常、破损(如：摔落等)而造成损坏的；
   c. 不经Panasonic认定服务店维修人员拆动造成损坏的；
   d. 不能出示本保修证及有效购机发票的；
   e. 保修证上记录的信息与商品实物标识不符或者涂改的；
   f. 因不可抗力因素(如雷电、地震、火灾、水灾等)造成损坏的。
4. 本保修条款只适用于消费者个人为生活消费需要而购买使用的场合，不适用于经营性等使用。

[商品信息]

商品名称： 真空吸尘器　　产　　地： 中国杭州

商品型号： MC-CG323/MC-CG321　　制造编号：

[保修回执]以下回执是保修的重要依据，请勿自行撕下

商品型号：MC-CG323/MC-CG321　　制造编号：　　保修结算4

商品型号：MC-CG323/MC-CG321　　制造编号：　　保修结算3

商品型号：MC-CG323/MC-CG321　　制造编号：　　保修结算2

商品型号：MC-CG323/MC-CG321　　制造编号：　　保修结算1

商品型号：MC-CG323/MC-CG321　　制造编号：　　促销员留存

MC-CA293_V01Z9G5OR 附2.pdf 2012-5-8 17:00:38

[销售记录]未完整记录以下信息将可能无法进行保修

销售店（盖章）

销售日期：　　发票号码：

顾客姓名：　　联系电话：

顾客地址：　　邮编：

销售店名称：　　销售店电话：

销售店地址：

[维修记录]

维修店名称：　　联系电话：　　送修日：

维修店地址：　　邮编：

故障内容：　　故障原因：

维修内容：

维修员签字：　　交验日期：

维修店名称：　　联系电话：　　送修日：

维修店地址：　　邮编：

故障内容：　　故障原因：

维修内容：

维修员签字：　　交验日期：

维修店名称：　　联系电话：　　送修日：

维修店地址：　　邮编：

故障内容：　　故障原因：

维修内容：

维修员签字：　　交验日期：

Panasonic客户咨询服务中心：
400-810-0781; 800-810-0781(固定电话)
Panasonic官方网站：http://panasonic.cn

松下电器(中国)有限公司

MC-CG320_V01ZEH0OR 2.pdf 2012-6-1 15:33:01

安全注意事项（请务必遵守）

为防止造成人身伤害、财产损失，请务必遵守以下安全注意事项。

⚠ 警告：表示如不避免，则可能导致死亡或严重伤害的某种潜在危害情况。

- 本器具不能由儿童或有体力、感官或精神缺陷的人或缺乏经验知识的人使用（除非有负责他们安全的人对其进行监督和指导）。
- 应照看好儿童，确保他们不玩耍本器具，以免造成火灾、触电或受伤等。
- 请勿吸火种或可燃物（如烟蒂、打印墨粉、汽油、稀释剂等），以免造成爆炸或火灾。
- 请勿水洗（可水洗的附属品、零部件除外）。
- 请勿在浴室等潮湿环境中使用。
- 请勿擅自拆卸、修理、改造、以免造成触电或火灾。
- 请勿用湿手插拔电源插头，以免触电。
- 插头请务必插入到底，以免插入松动的插座或未完全插入而造成触电或因发热而导致火灾。
- 请单独使用额定电压为交流220V的插座，以免与其它电器并用因发热导致火灾。
- 维护保养时请务必拔掉插头，以免触电。
- 请用干布定期清除插头上的灰尘，以免插头积存灰尘后因湿气等导致绝缘不良、火灾。
- 电源插头或电源线损坏时，请勿使用，以免因发热、起火而造成火灾。
- 吸尘中发生停电时，请关掉电源开关，并拔掉电源插头，以免造成冒烟或着火。
- 发生异常、故障时，请立刻停止使用，拔掉电源插头，以免造成冒烟、着火或触电。

异常、故障参考以下例子：

- 即使打开电源开关，也不会运转
- 拉动电源插头或电源线时，发生时而通电时而断电的情况
- 运转中，时常停止
- 运转中，发生异常声音
- 本体发生变形，异常发热
- 软管破损
- 发生烧焦的气味

→请立刻前往就近的Panasonic认定服务店进行检查、维修。

⚠ 注意：表示如不避免，则可能导致轻微或中度伤害的某种潜在危害情况。

- 请勿接近火源、热源（如散热器、火等），并避免阳光直射，以免造成火灾或变形。
- 拉电源线时，请水平拉出，以免朝上下方向拉会与本体摩擦导致电源线破损而触电、着火等。
- 收回电源线时，请拿住插头再按收线按钮，以免受伤或损坏。
- 不使用时，请拔掉电源插头，以免因绝缘劣化而导致触电、漏电、火灾等。
- 请勿使用本公司以外的集尘布袋或纸袋，以免发生垃圾泄漏，导致冒烟、着火。
- 地面吸嘴在左右方向不可过度拉拽，以免划伤地板表面。
- 地面吸嘴的轮子等部件磨损时，请勿使用，以免划伤地板表面。
  → 磨损时，请咨询Panasonic客户咨询服务中心（联系电话请参看封底）。
- 拔掉电源插头时，请勿拉拽电源线，以免触电、短路而导致着火。
- 请勿拿着软管连接管提起、搬运本体，以免本体脱落，导致受伤或地板表面损伤。
  → 请拿着提手提起、搬运本体。
- 收纳状态下或集尘盖打开时，请勿搬运吸尘器，以免接长管等脱落导致受伤或划伤地板表面。
- 本产品为家用型吸尘器，请勿用于商业或工业用途以及吸尘以外的其它用途。
- 请勿吸水等液体，建筑垃圾等大量粉状物，玻璃、别针、针、牙签等大或尖锐的物体，绳子、长筒袜等易缠绕的物体，湿的垃圾，附着了宠物排泄物之类的垃圾等，以免造成故障或产生异味。
- 请勿堵塞吸入口，排气口，以免过热而导致本体变形。
- 本产品装有保护装置，它可以自动关闭吸尘器以防止马达过热。保护装置启动时，请关闭电源开关，拔掉电源插头，并请检查：集尘袋（布袋或纸袋）是否积满；吸入口是否被堵；软管、吸嘴、接长管内是否被堵。清理布袋或更换纸袋或清除堵塞的垃圾、异物后，请等待约60分钟（根据周围温度不同，等待时间可能不同），马达冷却后，保护装置将自动解除，吸尘器可再次使用。

MC-CA293_V01Z9G5OR 3.pdf 2012-5-9 10:48:16

A 各部位名称

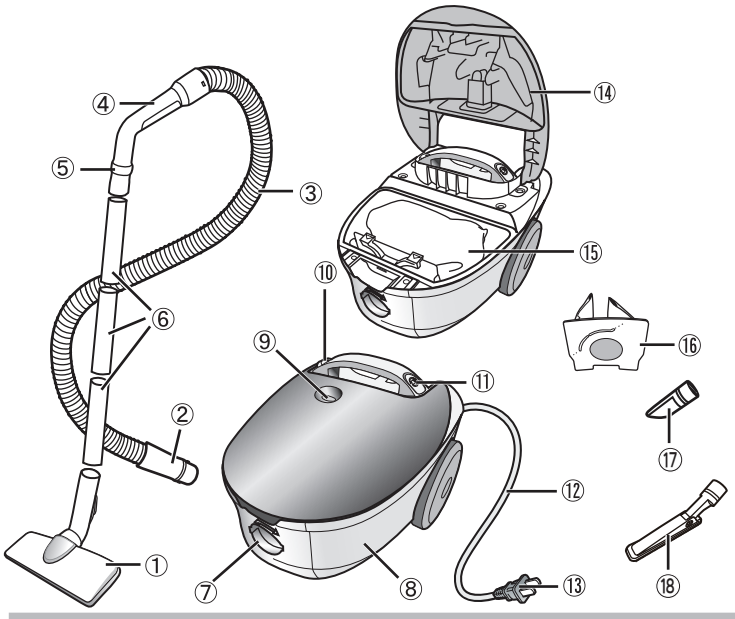

① 地面吸嘴
② 软管连接管
③ 软管
④ 先端管
⑤ 风量调节环
⑥ 接长管（31 cm 3根）
⑦ 软管进口
⑧ 本体
⑨ 尘满指示器
⑩ 电源开关
⑪ 收线按钮
⑫ 电源线
⑬ 电源插头
⑭ 集尘盖
⑮ 集尘布袋（置于本体内）
⑯ 集尘纸袋(2个)(置于包装箱内 仅限MC-CG323）
⑰ 缝隙吸嘴(置于包装箱内）
⑱ 处处净吸嘴(置于包装箱内 仅限MC-CG323）

B 吸尘器的组装方法

B-1

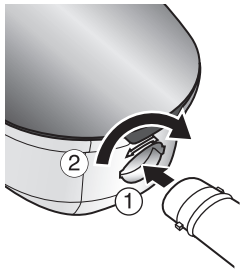

B-2

B-3

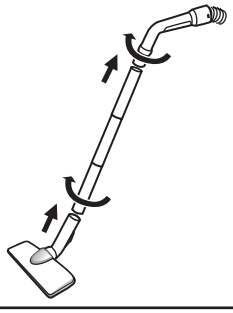

B-4

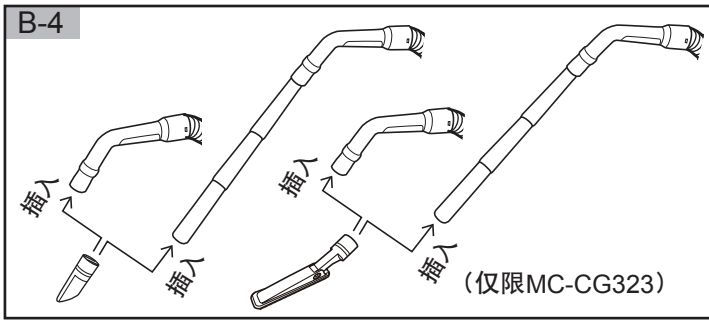

（仅限MC-CG323）

吸尘小技巧：各种吸嘴适用吸尘场所的示例
缝隙吸嘴+先端管：键盘、沙发等的缝隙，窗台等的沟槽
缝隙吸嘴+接长管+先端管：家具等缝隙，移门等的沟槽
以下仅限MC-CG323
处处净吸嘴+先端管：桌子、台阶等场所
处处净吸嘴+接长管+先端管：空调、天花板等高处

B-1 连接软管
如图所示，将软管连接管插入软管进口，然后再往右旋转到底。
拔出时，请稍微往里推一下，同时向左旋转。

注・请小心使用软管，切勿弯曲、拉拽、踩踏软管，或将重物放在软管上。
・请勿拿着软管连接管提起本体，以免脱落。

B-2 连接接长管（3根）时，如图所示，请一边插入，一边向同一侧方向旋转，使其牢固嵌合。

B-3 如图所示，连接先端管与接长管，以及接长管与地面吸嘴（连接方法请参考B-2）。

注・吸尘时，请勿用力甩动软管或接长管，以免脱落。

B-4 安装缝隙吸嘴、处处净吸嘴（仅限MC-CG323）
如图所示，根据不同的吸尘场所选择合适的安装方式。

MC-CG320_V01ZEH00R 4.pdf 1 2012-5-29 11:31:19

C 吸尘器的使用方法

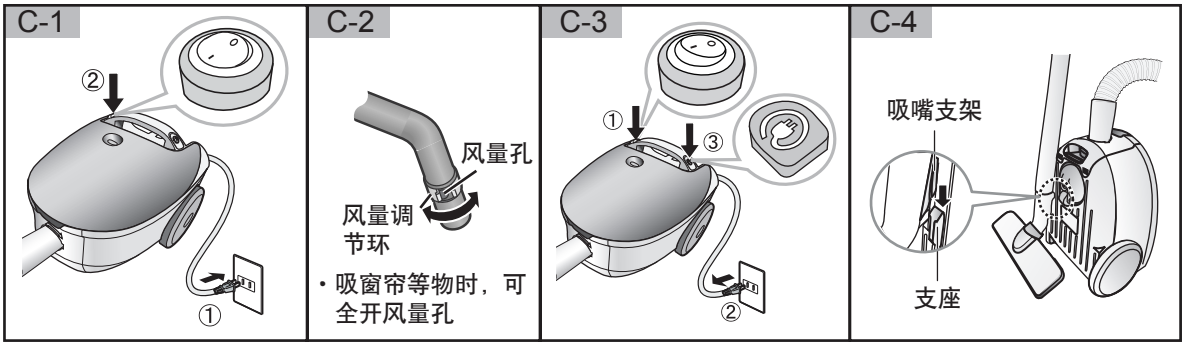

C-1 拉出电源线，插入插座。再按下电源开关“I”侧，打开电源。
C-2 转动风量调节环，调节风量孔大小，可简单控制吸力大小。
C-3 使用结束时，按下电源开关“O”侧，关闭电源，拔出电源插头，然后按住收线按钮，收回电源线。
注・收回电源线时，请拿住电源插头，以免受伤或造成损坏。
C-4 收纳方法
如图所示，将吸嘴支架插入本体底部的支座中。

D 维护保养

⚠ 注意

・维护保养前，请务必关闭电源开关，拔掉电源插头。
・水洗时，请勿使用洗涤剂、漂白剂、稀释剂、酒精等物，以免造成裂痕、变色。
・可水洗部品在水洗后,请置于通风良好的地方大约24小时,使其完全干燥,以免产生异味或造成堵塞。
・请勿使用吹风机等热风进行干燥，以免变形造成故障。

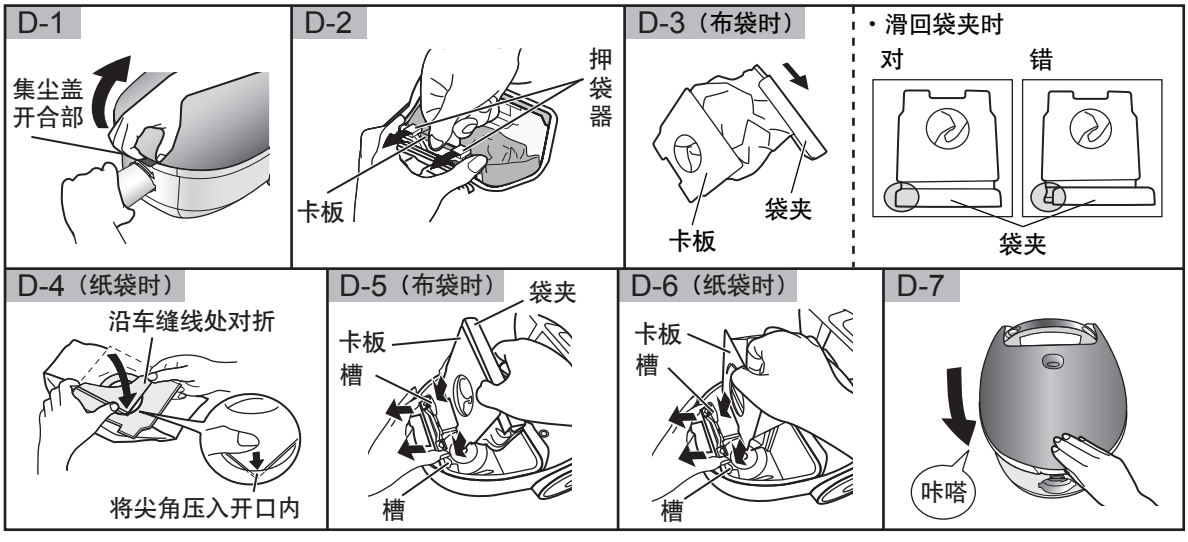

集尘袋（布袋或纸袋）
尘满指示器变为红色时，请及时清理布袋中的垃圾或更换纸袋，并进行维护保养。如果没有安装集尘袋（纸袋或布袋）或未安装到位，则集尘盖将不能关上。
D−1 如图所示，完全打开集尘盖。
D−2 沿箭头方向往前拨开押袋器，再拿着卡板从袋座中小心取出集尘袋（布袋或纸袋）。
D−3 使用布袋时，滑动袋夹打开布袋（请保管好袋夹，切勿遗失），倒出垃圾，再将袋夹滑回原处，此时，请确保布袋和袋夹对齐。
注・布袋可水洗。水洗后，请充分干燥。
D−4 使用纸袋时，沿车缝线将卡板对折，盖住纸袋开口后再将其扔掉。
D−5 安装布袋时，一手往前拨开押袋器，一手同时拿着袋夹与卡板将布袋插入袋座的槽中。
D−6 安装纸袋时，一手往前拨开押袋器，一手拿着卡板将纸袋插入袋座的槽中。
D−7 关闭集尘盖，直到发出“咔嗒”的声音。（关闭后，集尘袋将自动安装到位）

MC-CA293_V01Z9G50R 5.pdf 2012-5-9 11:07:50

D 维护保养（续）

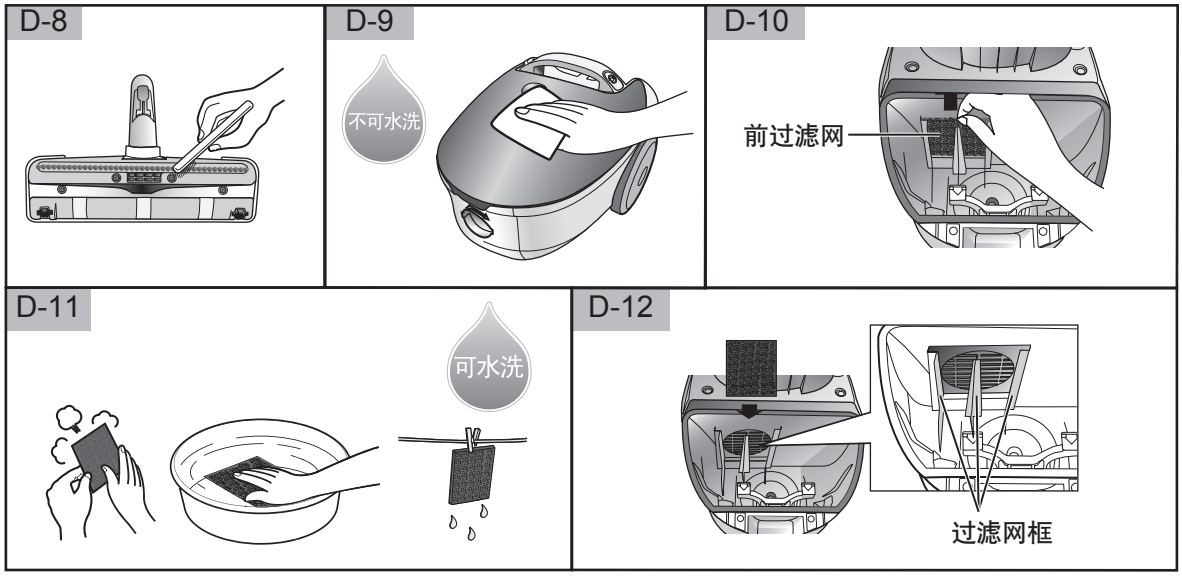

地面吸嘴
D-8 利用旧牙刷或类似工具清除吸嘴上的絮状物等脏物。

本体
D-9 使用用力拧干的柔软的湿布进行擦拭。

前过滤网
D-10 打开集尘盖，取出集尘袋（布袋或纸袋）后(请参看D-1、D-2)，再如图所示向上取出前过滤网。
D-11 轻轻敲打前过滤网使垃圾、灰尘等掉落，或轻轻水洗，再使其充分干燥。
D-12 如图所示将前过滤网正确装入过滤网框中。

注・前过滤网无正反、上下的区别

E 故障的判断

吸尘器无法工作时的措施
检查电源插头是否完全插入插座并检查插座是否正常。
如果保护装置已经启动，请等待约60分钟，直到保护装置复位(请参看第2页)。
如果检查了上述部位后，吸尘器仍不能工作，请将其送到Panasonic认定服务店维修。

吸尘性能下降时的措施
・关闭吸尘器，拔掉电源插头。
・分别检查吸嘴、接长管、软管和附属品是否被堵塞。
→如果堵塞，请清除异物。
・检查集尘袋是否已满。
→如果已满，请清除布袋中的垃圾或更换纸袋。
・检查前过滤网是否堵塞。
→如果堵塞，请进行维护保养。

告知

●下列情况时，集尘袋内即使垃圾积满，尘满指示器也可能不会变红。
・宠物毛或棉状垃圾很多时
→每次吸尘前请打开集尘盖，直接查看垃圾积存的情况
●下列情况时，集尘袋内即使垃圾未积满，尘满指示器也可能会变红。
・砂土等之类的垃圾很多时
→请清除布袋中的垃圾或更换纸袋
・软管、接长管、吸嘴中堵塞垃圾时
→请清除堵塞的垃圾
●对新地毯等吸尘时，由于吸入地毯浮毛，集尘袋会更快积满（随着吸尘次数的增加，地毯浮毛会慢慢减少）。

MC-CA293_V01Z9G50R 封底.pdf 1 2012-5-28 09:18:35

规格

型　　号	MC-CG323	MC-CG321
电　　源	220 V ～ 50 Hz	
额 定 功 率	850 W	
尺寸（长×宽×高）	293 mm x 235 mm x 208 mm	
净　　重	2.1 kg(本体) 2.8 kg(含软管、接长管、地面吸嘴)	
运 转 时 噪 音	82 dB	
集 尘 容 量	1.5 L	
电 源 线 长 度	4.5 m	
附　　属　　品	・软管(1根) ・接长管(31 cm 3根) ・地面吸嘴(1个) ・缝隙吸嘴(1个) ・处处净吸嘴(1个) ・集尘纸袋(2个)	・软管(1根) ・接长管(31 cm 3根) ・地面吸嘴(1个) ・缝隙吸嘴(1个)

※ 本吸尘器属于Ⅱ类器具　回

单卖品

名　称	型　号
集尘纸袋 （内装5个）	C-13 （品号 AMC-S5CP）

⚠ 注意

・请勿使用本公司以外的集尘纸袋，以免发生垃圾泄漏，导致冒烟、着火。
・保管时，请放在小孩碰不到的地方，并置于包装袋中避免阳光直射。

温馨提示

●单卖品可到各经销店购买，或致电咨询Panasonic客户咨询服务中心。
●MC-CG321也可使用上述型号的集尘纸袋（单卖品）来代替布袋。

松下电化住宅设备机器(杭州)有限公司
Panasonic Home Appliances (Hangzhou) Co., Ltd.
浙江省杭州市杭州经济技术开发区松乔街2号
邮编: 310018
原产地: 中国 杭州

© Panasonic Home Appliances (Hangzhou) Co., Ltd. 2012

Panasonic客户咨询服务中心:
400-810-0781; 800-810-0781(固定电话)
Panasonic官方网站: http://panasonic.cn